SIEMENS

eco+ Plus efficace, plus performant | LED | iQdrive

Siemens
LC97BE532
HOTTE DECOR MURALE 90CM
730M3/H INOX

Version antérieure:

Version ultérieure:

Code EAN:
4242003650042

gamme distribuée:
FP1

**LC97BE532 - inox**

**Hotte décorative murale 90 cm**
**Hotte Box**

**Design :**
- Hotte Box

**Puissance et taille :**
- En mode évacuation ou recyclage
- 1 moteur
- Touches à Variateur de puissance à 4 vitesses dont 1 intensive
- Niveau sonore selon les normes EN 60704-3 et EN 60704-2-13 en évacuation :
  Max. utilisation normale : 55 dB(A) re 1 pW (41 dB(A) re 20 µPa en pression accoustique)
  Intensif : 65 dB(A) re 1 pW (51 dB(A) re 20 µPa en pression accoustique)
- Débit d'air en évacuation selon la norme DIN/EN 61591
  fonctionnement normal : 460 m³/h
  position intensive : 730 m³/h

**Confort/Sécurité :**
- Booster temporisé
- Eclairage LED 3 x 5 W
- Montage mural facile
- 3 filtre(s) à graisse métallique(s) lavable(s) au lave-vaisselle

**Données techniques :**
- Câble de raccordement 1,3 m
- Puissance de raccordement 139 W

**Accessoires intégrés**

**Accessoires en option**

- LZ12365 EXTENSION DE CHEMINEE 1500 MM
- LZ50960 CREDENCE EN INOX
- LZ53450 SET DE RECYCLAGE HOTTE DECO
- LZ56200 MODULE DE RECYCLAGE CLEANAIR
- LZ57300 MODULE DE RECYCLAGE CLEANAIR

**Autres couleurs disponibles**

**Caractéristiques**
Couleur et matériau de la cheminée : Acier inox
Certificats de conformité : CE, VDE
Longueur du cordon électrique (cm) : 130.0
Hauteur de la cheminée : 582-894/582-1004
Hauteur du produit, sans cheminée : 60
Poids net (kg) : 19.000
Type de commandes : Electronique
Nombre de vitesses : 3 puissances
Débit maximum d'aspiration d'air en évacuation : 460
Débit de l'aspiration en Recyclage d'air position turbo : 430
Débit maximum d'aspiration en recyclage d'air : 350
Débit Aspiration d'air en évacuation position turbo : 730
Nombre de lampes : 3
Diamètre du réducteurd'évacuation d'air : 150 / 120
Matériau du filtre à graisses : aluminium

**Types de consommation et de connexion**
Puissance de raccordement (W) : 139
Intensité (A) : 10
Tension (V) : 220-240
Fréquence (Hz) : 50-60
Type de prise : Fiche cont.terre/Gard.filter.

SIEMENS

**LC97BE532 - inox**
**Hotte décorative murale 90 cm**
**Hotte Box**

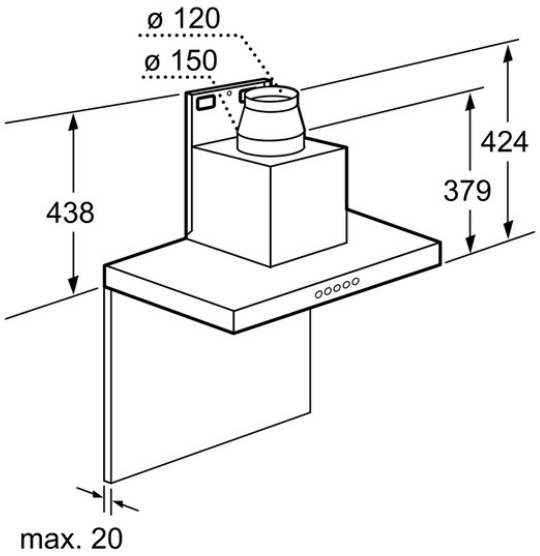


Mesures en mm

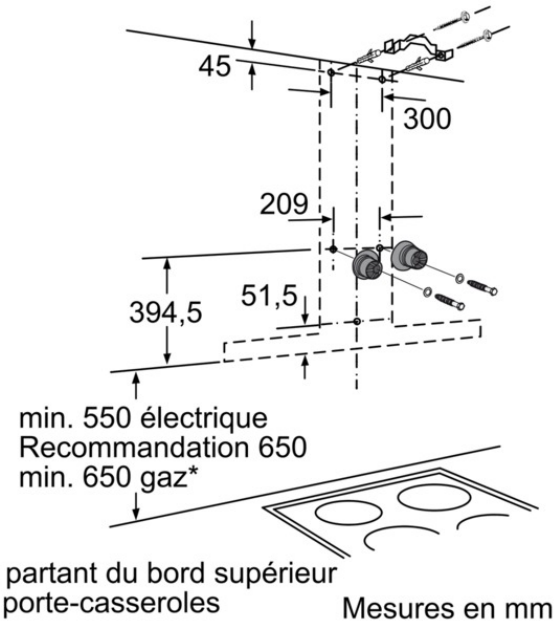


* En partant du bord supérieur du porte-casseroles

Mesures en mm

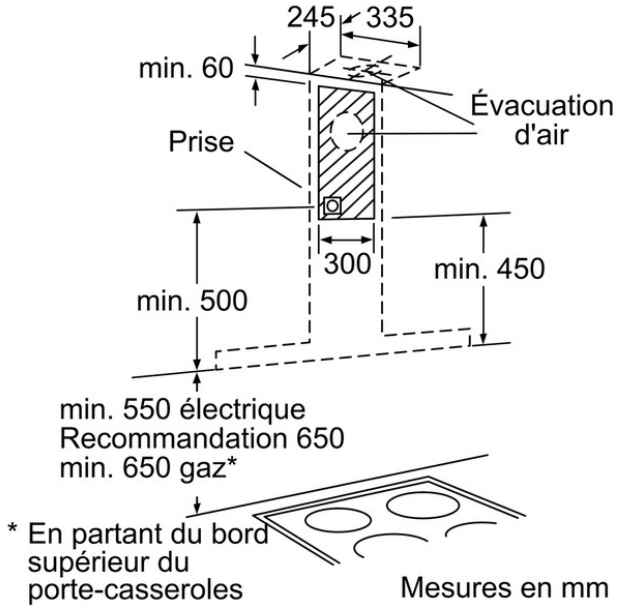


* En partant du bord supérieur du porte-casseroles

Mesures en mm

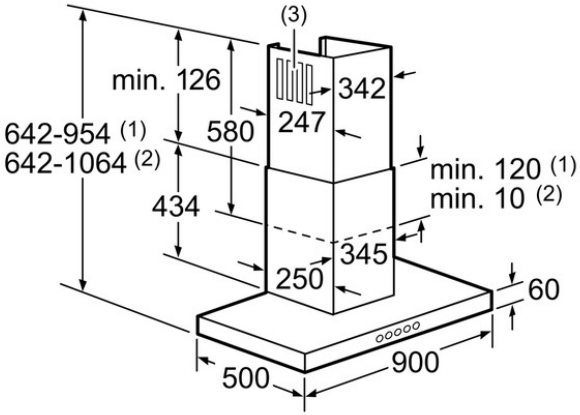


(1) Évacuation d'air
(2) Circulation d'air
(3) Sortie d'air - remettre les fentes vers le bas lors de l'évacuation d'air

Mesures en mm

ENERG
енергия · ενεργεια
Y IJA IE IA

SIEMENS LC97BE532

A+
A
B
C
D
E
F

A+

32
kWh/annum

ABCDEFG

ABCDEFG

ABCDEFG

55dB

65/2014